Waschtischmodell CUADRA

Das Modell Cuadra mit einem Mindestmaß von500 mm für Einzel-Waschtisch bzw. 1000 mm für Doppelwaschtisch

VARICOR®
Ideen leben.

Ausschreibungstext

Fabrikat: MINERALWERKSTOFF.DE
Modell: Cuadra
Länge: 500 – 3000 mm (gem. baulichen Erfordernissen)
Tiefe: 254 mm
Befestigung: Winkelkonsolen bzw.Wandauflagewinkel bei Nischeneinbau

Waschtisch CUADRA
Einzel-/Doppel-/X-Fach-Waschtisch aus polymergebundenem Mineral-Massivwerkstoff VARICOR, homogenes, voll durchgefärbtes, porenloses Material, ohne Oberflächenversiegelung, reparabel,CE-zertifiziert[3] und antibakteriell[2], beständig gegenüber allen gebräuchlichen Chemikalien und Desinfektionsmitteln[1], säurebeständig und hitzebeständig gegen Zigarettenglut, matt geschliffen, in einem Stück nach Maß gegossen, bauseits bearbeitbar, Beckenform rechteckig, ohne Lochbohrung für Einlochbatterie, Innenmaß 350x230 mm, ohne Überlauf,Waschtischtiefe 254, vordere Abkantung 80 mm, angeformte Wischleiste mit Hohlkehle, Höhe 5 mm.

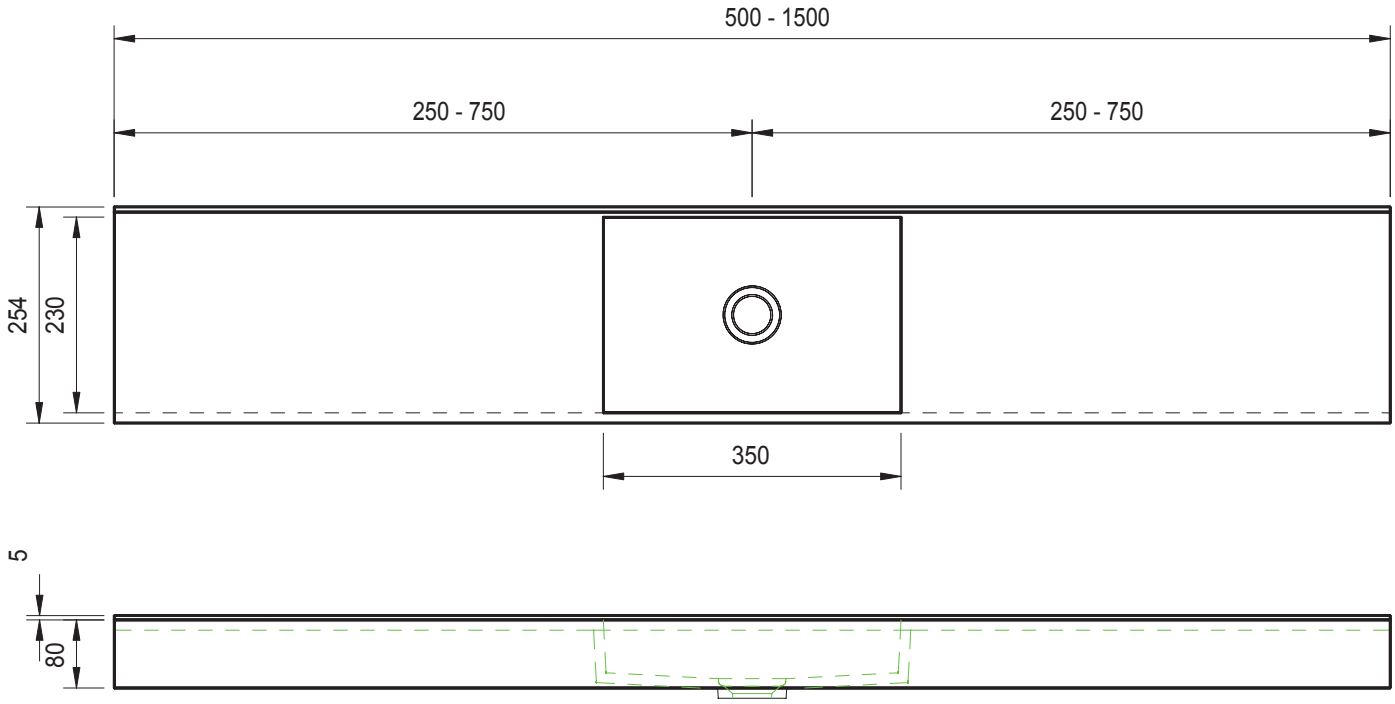

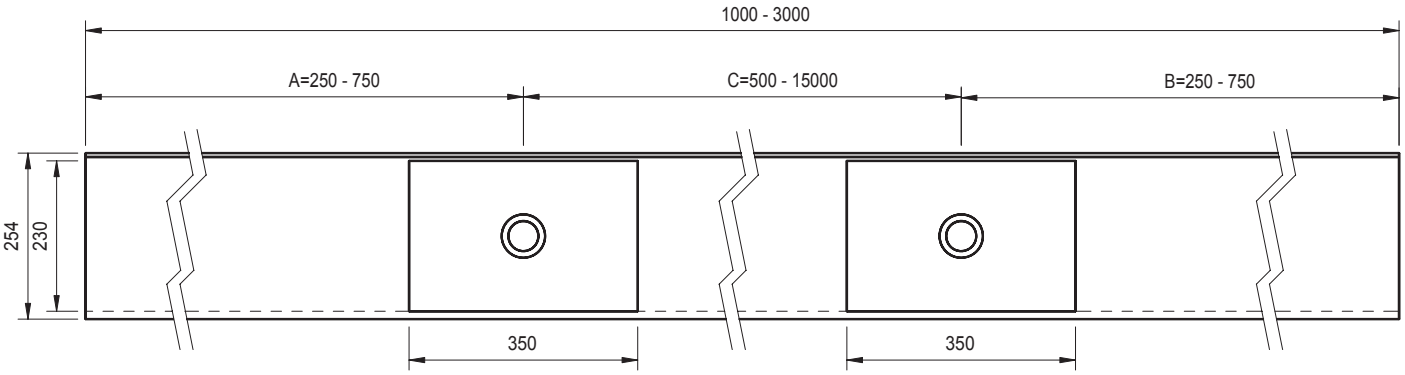
1000 - 3000
A=250 - 750
C=500 - 15000
B=250 - 750
254
230
350
350

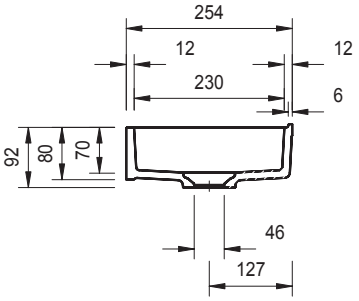
254
12
12
230
6
92
80
70
46
127